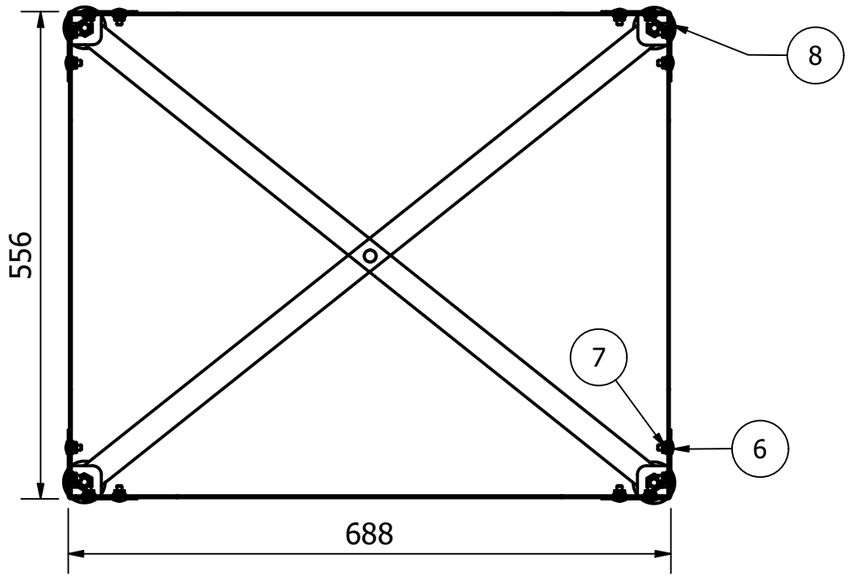

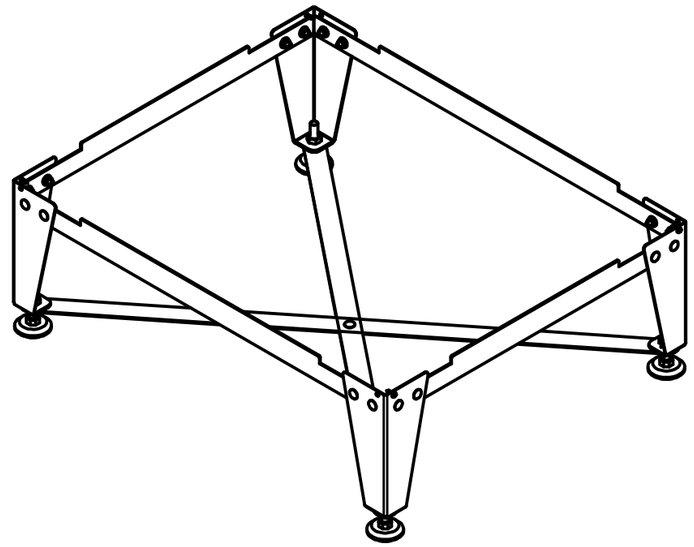

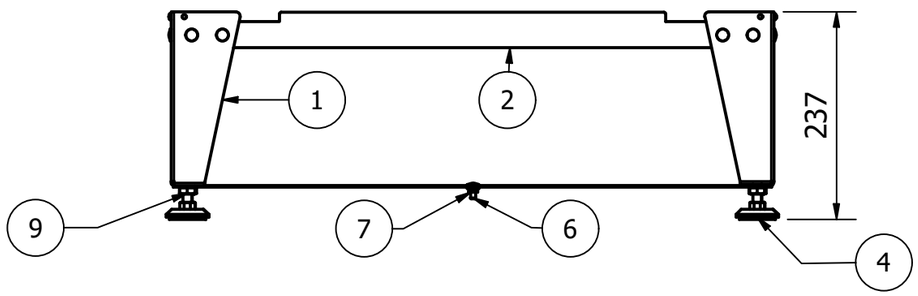

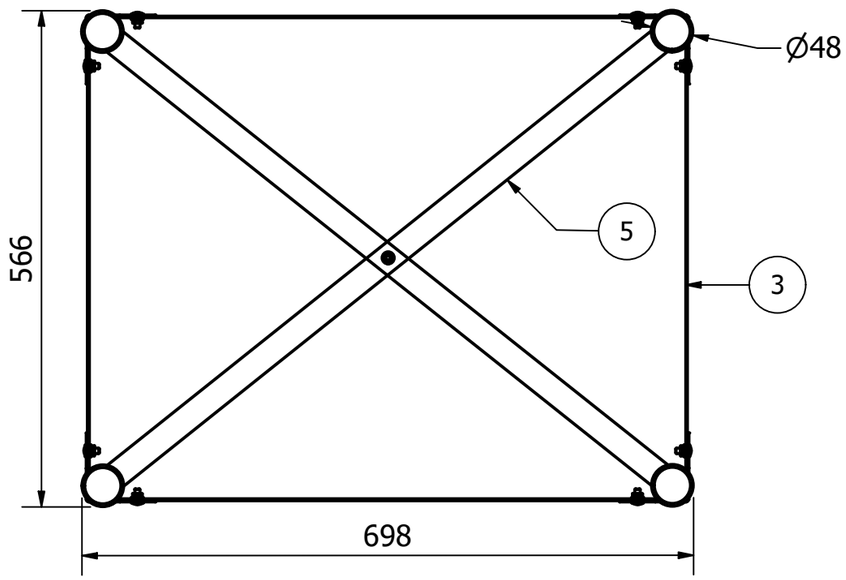

PARTS LIST

ITEM	QTY	PART NUMBER	DESCRIPTION
1	4	9909750540	Voet
2	2	9909750570	Strip lange zijde
3	2	9909750550	Strip korte zijde
4	4	9902600910	HRUC-Plus Stelvoet anti-slip M10x50
5	2	9909750560	Kinetic Advance M+L Strip kruis V0
6	17	9902601490	Slotbout lage kraag M6X15 ELVZ
7	17		DIN 6923 - M6
8	4		ANSI B18.6.5M - 3,5 x 1,3 x 13 - AB - I
9	8		DIN 934 - M10

PART NAME
OFECON / Ondersteuningsframe voor Vent-Axia Econiq WTW

DRAWING NUMBER VENT-AXIA	MATERIAL	REVISION HISTORY			
800000167	Mixed	REV	DATE	DESCRIPTION	BY
COLOUR: Mixed / SCALE: 1 : 7	DATE: 23-2-2024				
PROJ A-A	UNITS: mm / SIZE: A3	DRAWN BY: RGI			

Vent-Axia